Схема подключения ИПА к системе РУБЕЖ (протокол R3) через АКП-1

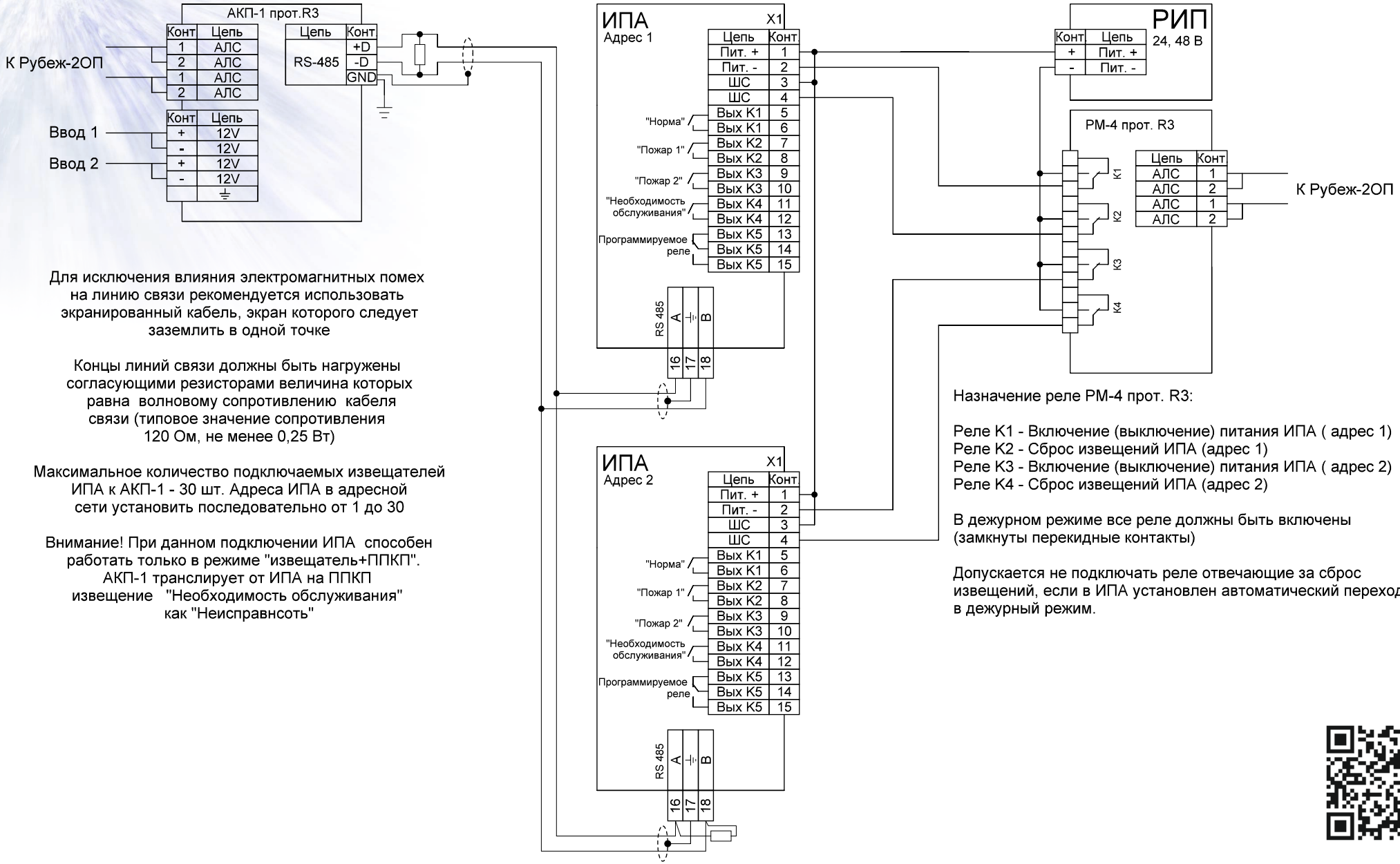

Для исключения влияния электромагнитных помех на линию связи рекомендуется использовать экранированный кабель, экран которого следует заземлить в одной точке

Концы линий связи должны быть нагружены согласующими резисторами величина которых равна волновому сопротивлению кабеля связи (типовое значение сопротивления 120 Ом, не менее 0,25 Вт)

Максимальное количество подключаемых извещателей ИПА к АКП-1 - 30 шт. Адреса ИПА в адресной сети установить последовательно от 1 до 30

Внимание! При данном подключении ИПА способен работать только в режиме "извещатель+ППКП". АКП-1 транслирует от ИПА на ППКП извещение "Необходимость обслуживания" как "Неисправнсоть"

Назначение реле РМ-4 прот. R3:

Реле К1 - Включение (выключение) питания ИПА (адрес 1)
Реле К2 - Сброс извещений ИПА (адрес 1)
Реле К3 - Включение (выключение) питания ИПА (адрес 2)
Реле К4 - Сброс извещений ИПА (адрес 2)

В дежурном режиме все реле должны быть включены (замкнуты перекидные контакты)

Допускается не подключать реле отвечающие за сброс извещений, если в ИПА установлен автоматический переход в дежурный режим.